KE-8127 DIN PN 16/40
KE-8128 JIS 10K
KE-8129 ANSI 150LB

2-PC TYPE BALL VALVES, FLANGED ENDS

MATERIAL: S.S 316 & C.S. WCB.
FULL PORT, INVESTMENT CASTINGS,
SIZE: DN 15 THRU DN 100

DIMENSIONS

Unit:mm

DN	A	G	H	H1	P	I	J	K	DIN ISO 5211
1/2"	15	9	24	85	185	12.7	M6	50	F04
3/4"	20	9	24	85	185	12.7	M6	50	F05
1"	25	10	25	95	185	16	M6	50	F05
1-1/4"	32	10	25	99	185	16	M6	50	F05
1-1/2"	38	14	33	120	240	20	M8	70	F07
2"	50	14	33	137	240	20	M8	70	F07
2-1/2"	65	14	33	152	240	20	M8	70	F07
3"	80	18	41	187	330	24	M10	102	F10
4"	100	18	41	210	330	24	M10	102	F10

PN 25-40

DN	B	C	D	E	F	L(F4)	L(F1)	M	N
15	45	65	95	16	2	115	130	4	14
20	58	75	105	18	2	120	150	4	14
25	68	85	115	18	2	125	160	4	14
32	78	100	140	18	2	130	180	4	18
40	88	110	150	18	3	140	200	4	18
50	102	125	165	20	3	150	230	4	18
65	122	145	185	22	3	170	290	8	18
80	138	160	200	24	3	180	310	8	18
100	162	190	235	24	3	190	350	8	22

PN 10-16

DN	B	C	D	E	F	L(F4)	L(F1)	m	N
65	122	145	185	18	3	170	290	4	18
80	138	160	200	20	3	180	310	8	18
100	158	180	220	20	3	190	350	8	18

JIS 10K

DN	B	C	D	E	F	L	M	N
15	51	70	95	12	1	110	4	15
20	56	75	100	14	1	120	4	15
25	67	90	125	14	1	130	4	19
32	76	100	135	16	2	140	4	19
40	81	105	140	16	2	165	4	19
50	96	120	155	16	2	180	4	19
65	116	140	175	18	2	190	4	19
80	126	150	185	18	2	200	8	19
100	151	175	210	18	2	230	8	19

150LB

DN	B	C	D	E	F	L	M	N
15	35	60.5	89	11.2	1.6	108	4	16
20	43	70	98	12.7	1.6	117	4	16
25	51	79.5	108	14.3	1.6	127	4	16
32	63.5	88.9	117.5	15.9	1.6	140	4	16
40	73	98.5	127	17.5	1.6	165	4	16
50	92	120.5	152	19.1	1.6	178	4	19
65	105	139.5	178	22.3	1.6	190	4	19
80	127	152.5	190	24	1.6	203	4	19
100	157	190.5	229	24	1.6	230	8	19

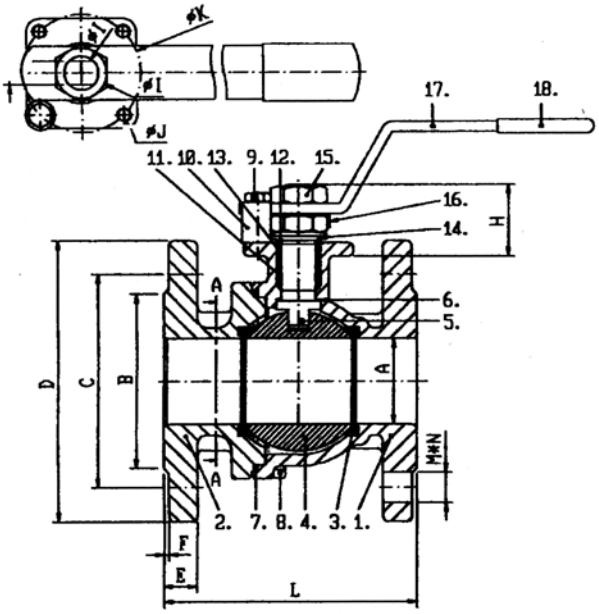

MATERIALS LIST

ITEM	PART NAME	MATERIAL	
1	BODY	1.4408	1.0619
		SCS14	SCPH2
		CF8M	WCB
2	END CAPS	1.4408	1.0619
		SCS14	SCPH2
		CF8M	WCB
3	SEATS	PTFE	PTFE
4	BALL	SUS 316	SUS 304
5	STEM	SUS 316	SUS 304
6	GASKET	PTFE & 50% SUS	
7	JOINT GASKET	PTFE	PTFE
8	BOLTS	SUS 304	SUS 304
9	STOPPER	SUS 304	SUS 304
10	STEM PACKING	PTFE	PTFE
11	GLAND BUSH	PTFE	PTFE
12	PACKING GLAND	SUS 304	SUS 304
13	SPRING WASHERS	SUS 304	SUS 304
14	LEVER NUT	SUS 304	SUS 304
15	LOCK WASHER	SUS 304	SUS 304
16	HANDLE	SUS 304	SUS 304
17	PLASTIC COVER	PVC	PVC
18	GROUNDING DEVICE	SUS 316	SUS 316